JOINT TOURNANT POUR VIDE

SAV 249.70-RH

Utilisation :
Pour mandrin à dépression sur tour avec broche creuse
Pour mandrin à dépression sur table rotative avec broche creuse
Le joint tournant permet d'amener le vide de la pompe à vide fixe jusqu'au système rotatif sans perte.

Série T, simple passage

Champ d'application :

	air	vide	huile hydraulique (nous consulter pour références)
	1/8"÷ 2" ▸ 10 bar	1/8" ÷ 2" ▸ 6,7 Kpa	1/8" ÷ 2" ▸ 20 bar (50 bar en version D)
	120° C	120°C	120°C

RPM	1/8" ÷ 3/4"	1"	1 1/4" ÷ 1 1/2"	2"
	3.500	3.000	2.500	750

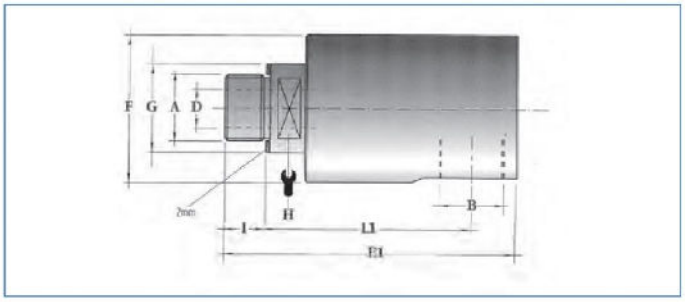

A	B	D	E1	F	G	H	I	L1	kg	Tours/min
G1/4" RH	G1/8"	3,5	73	29	20	15	11	53	0,2	3.500
G1/4" RH	G1/4"	7	88	43	20	17	11	67	0,4	3.500
G3/8" RH	G3/8"	9	98	43	25	17	13	73	0,4	3.500
G1/2" RH	G1/2"	13	120	55	30	24	13	82	1,3	3.500
G3/4" RH	G3/4"	18	139	64	37	30	16	94	1,8	3.500
G1"RH	G1"	23	162	70	45	36	20	105	2,2	3.000
G1"1/4 RH	G1"1/4	31	181	85	55	46	22	119	3,5	2.500
G1"1/2 RH	G1"1/2	36	208	92	60	50	24	132	5	2.500
G2"RH	G2"	48	223	110	70	60	25	139	8,2	750

sur demande: - version "D", étanchéité par carbure de tungstène contre carbure de tungstène pour passage d'huille hydraulique
- version "LH", filetage anti-horaire

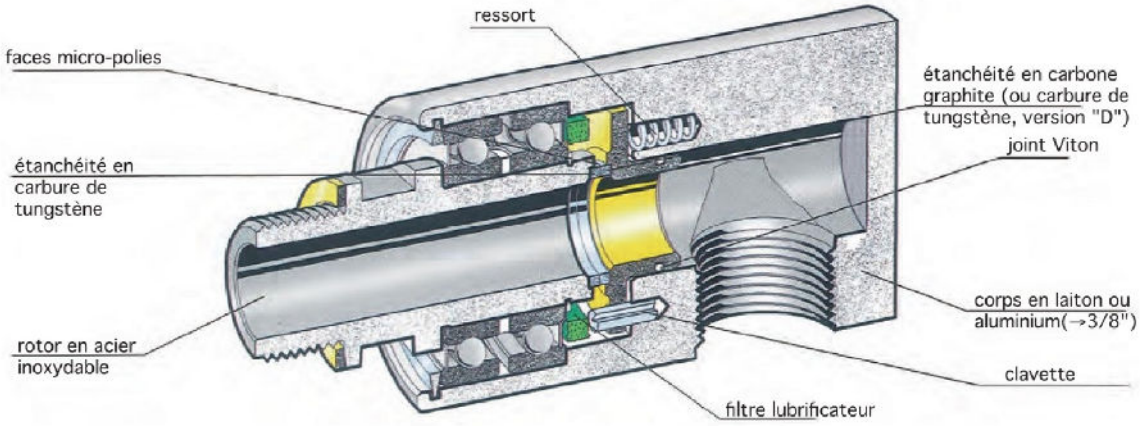

Exemple de commande:

Joint tournant	SAV 249.70 - G1/2''RH
Désignation	SAV N° - Modèle

SAV FRANCE - 196 Rue Louis Armand - 73800 MONTMELIAN
Tel : +33 (0)4.79.70.11.28 - email : info@savfrance.fr - www.savfrance.fr