MANDRIN A AIMANTS PERMANENTS

SAV 244.06

Avec pas polaire radial

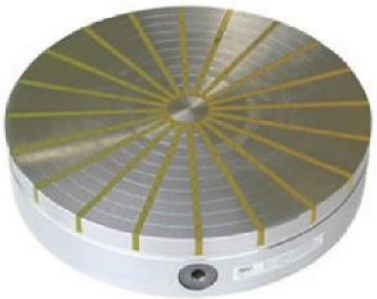

Utilisation :
Pour pièces cylindriques et annulaires

Caractéristiques :
Grande force de bridage. Des cercles concentriques simplifient la mise en position de la pièce
Trou débouchant maxi de diamètre D. Livré sans trou central
Zone centrale (diamètre C) non magnétique
Aussi disponible avec flasque (SAV 248.90 à 248.94)
Grandes dimensions disponible avec rainures en T
Force nominale : 100N/cm²
Usure possible plaque polaire : 5 mm (pour A= 100 à 300 mm)
10 mm (pour A= 350 à 400 mm)

Dimensions en mm										Nbre	Poids
A	$B_{+0,5/-2}$	C	D	E	F	G	H	I	J	pôles	en kg
100	48	14	-	51	6	76	-	M6	8	6	2,6
130	57	16	14	50	5	100	-	M6	10	10	5,7
150	57	20	18	50	5	80	120	M6	8	10	6,5
200	57	28	30	60	5	110	180	M6	8	12	13,0
250	70	30	50	80	5	140	220	M6	8	16	20,0
300	73	40	58	150	6	180	260	M8	10	16	30,0
350	73	40	58	170	6	220	300	M8	12	20	49,0
400	75	40	58	200	8	260	340	M8	12	20	75,0
500	92	60	58	200	8	360	440	M8	12	26	144,0

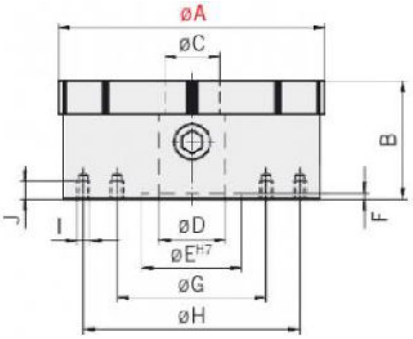

Exemple de commande:
Mandrin à aimants permanents SAV 244.06 – 150
Désignation SAV N° – A

PLAQUE POLAIRE AUXILIAIRE

SAV 248.05

A utiliser sur plateau magnétique circulaire avec pas radial

Utilisation :
Bridage de pièces complexes sur plateau magnétique circulaire avec pas radial

Caractéristiques :
Peut-être usiné n'importe où suivant demande
Fixation sur le plateau magnétique à définir
Le pas de la plaque doit avoir le même nombre de pôles que le plateau
Usinage maximal : 8 mm
Pour les plaques épaisseur 25 mm, la profondeur augmente (nous consulter si besoin)
A cause du procédé de fabrication, les couleurs peuvent changer ce qui n'influence pas l'utilisation

Dimensions en mm		Nbre	Poids
A	B	pôles	en kg
150	20	10	3,0
200	20	12	5,0
250	20	16	8,0
300	25	16	14,0
350	25	20	19,0
400	25	20	24,5

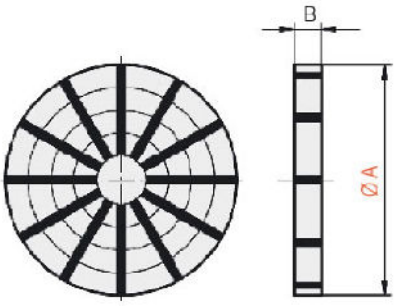

Exemple de commande:
Plaque polaire auxiliaire SAV 248.05 – 400
Désignation SAV N° – A